Installationsanleitung Easy Messskala

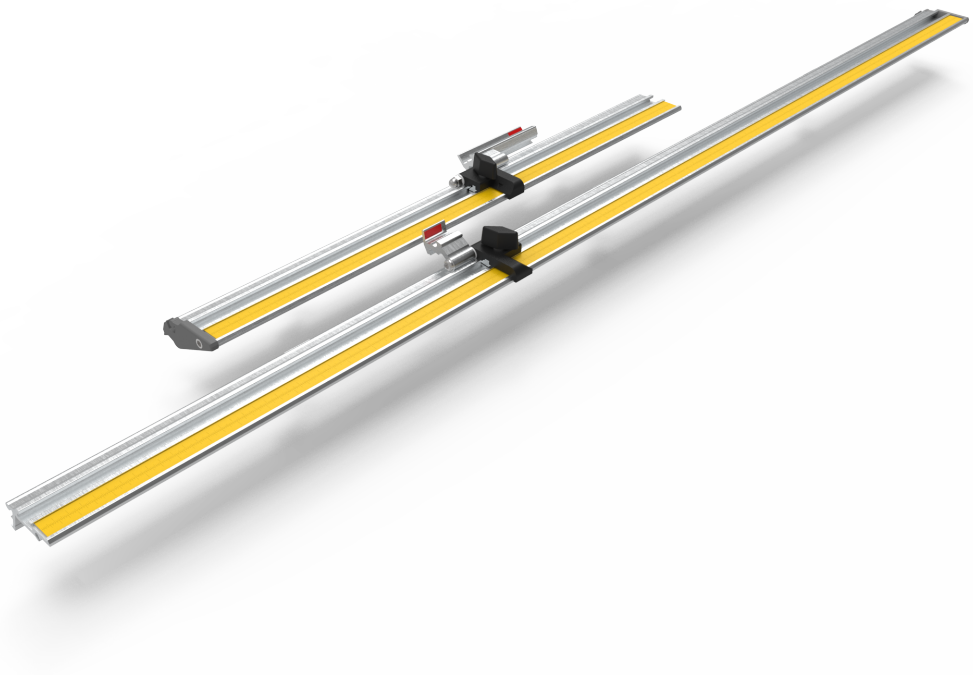

Contents

1. Vor dem Start 3
1.1 Überblick 3
1.2 Vorbereitung 4
2. Installation und Kalibrierung 6
2.1 Installation 6
2.2 Kalibrierung 7

1. Vor dem Start

1.1 Überblick

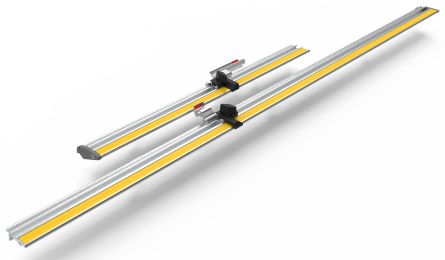

Die Easy Messskala wurde entwickelt, um das Messen und Ausrichten von biegesteifen und halbsteifen Materialien auf Ihrem vertikalen Keencut-Schneidegerät zu erleichtern. Sie kann in Verbindung mit SteelTrak, Excalibur 5000 und Excalibur 3S verwendet werden.

1.2 Vorbereitung

Mitgelieferte Komponenten und Werkzeuge

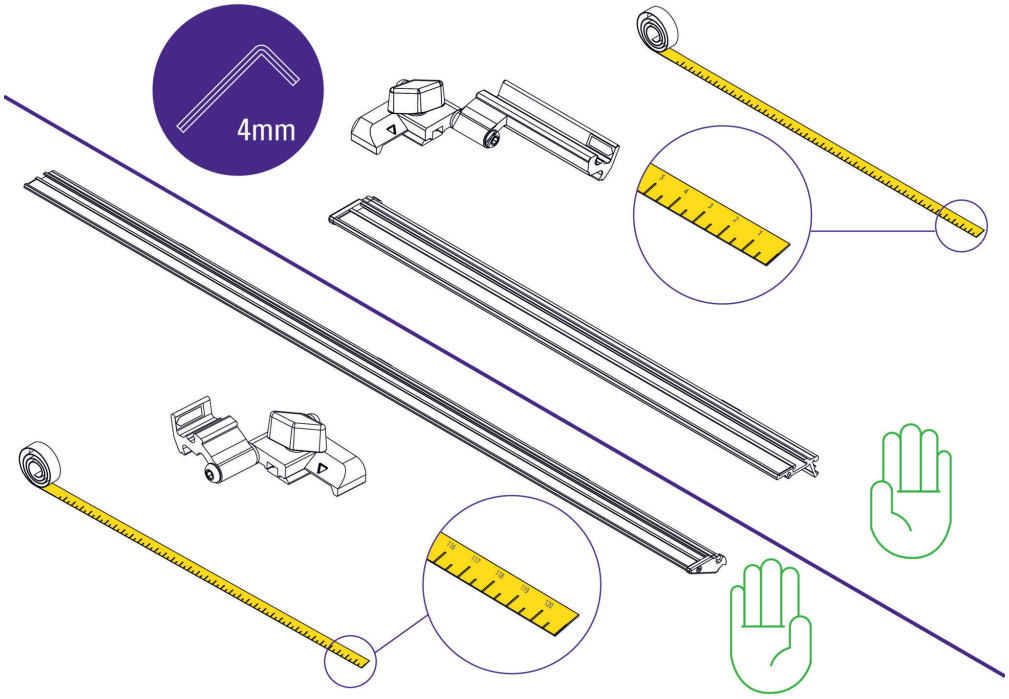

Montagezeit

Für die Installation und Kalibrierung der Easy Messskala benötigen Sie etwa 30 Minuten.

Symbole

Muskeln = fest anziehen

Feder = sanft ansetzen

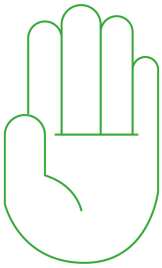

Links = linke Seite

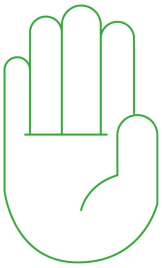

Rechs = rechte Seite

2. Installation und Kalibrierung

2.1 Installation

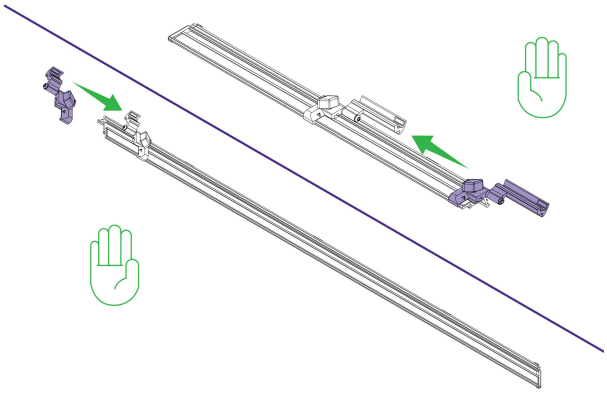

Schieben Sie die Messanschläge auf die linke und rechte Easy Messskala.

Links

Rechts

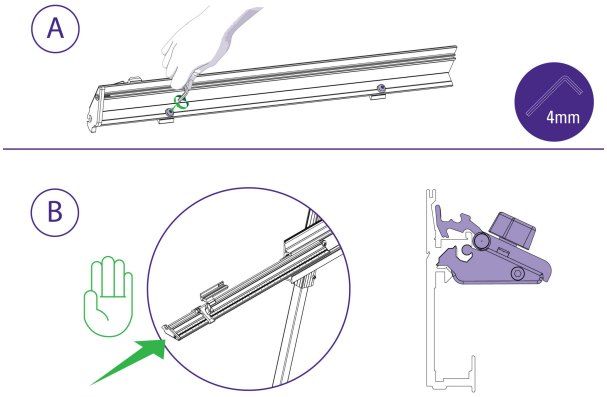

Entfernen Sie den eigenen Messanschlag des Geräts.
A) Lösen Sie die beiden Schrauben, damit die Easy Messskala trotz der Befestigungsblöcke auf den Ausrichtungsarm geschoben werden kann.
B) Vergewissern Sie sich, dass die Endkappe bündig mit dem Ende des Ausrichtungsarms abschließt, und ziehen Sie die beiden Befestigungsschrauben mit einem 4-mm-Inbusschlüssel fest.

Bitte fest anziehen

Links

2.2 Kalibrierung

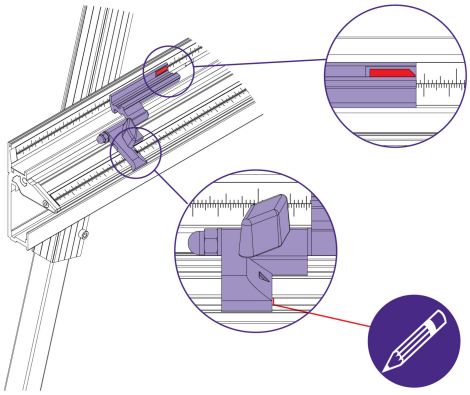

Richten Sie den Materialanschlag gegenüber einem Maß auf dem Ausrichtungsarm aus und notieren Sie dieses Maß. Markieren Sie das Aluminium wie abgebildet mit einem Bleistift.

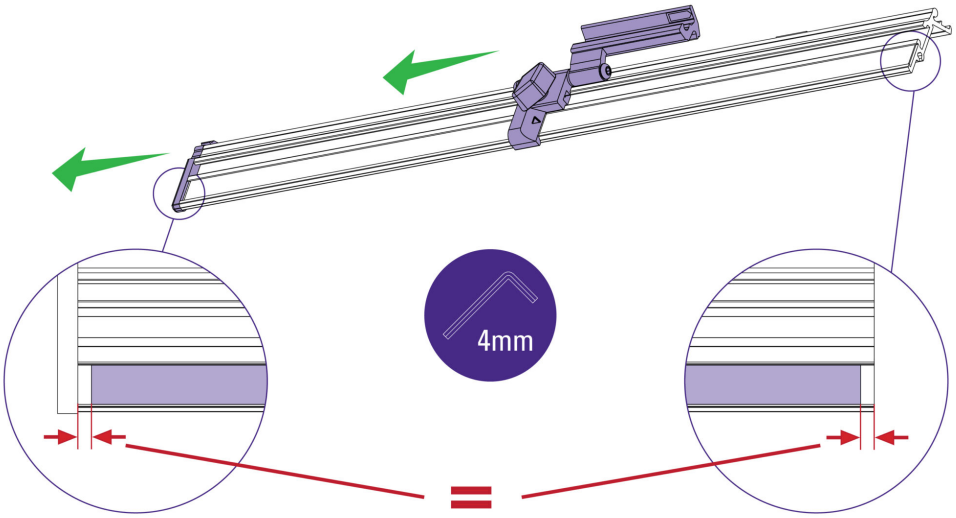

Entfernen Sie die Endkappe mit dem 4-mm-Inbusschlüssel. Entfernen Sie den Messanschlag. Prüfen Sie, ob der Stahlstreifen für das Maßband entlang seiner Länge zentriert ist.

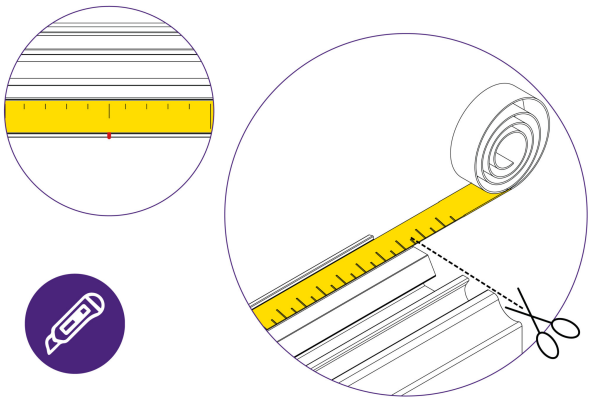

Legen Sie die Skala so an den Stahlstreifen an, dass das aufgezeichnete Maß auf dem Band mit der Bleistiftmarkierung übereinstimmt. Schneiden Sie das überschüssige Band an beiden Enden des Stahlstreifens vorsichtig ab.

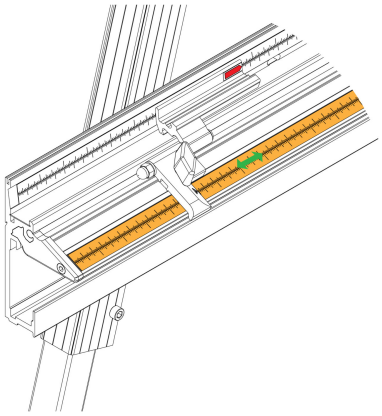

Bringen Sie den Messanschlag und die Endkappe wieder an. Feineinstellungen können durch Verschieben des Stahlmessstreifens vorgenommen werden.
Wiederholen Sie den Vorgang auf der rechten Seite.