Manuel d'installation de l'échelle de mesure facile à lire

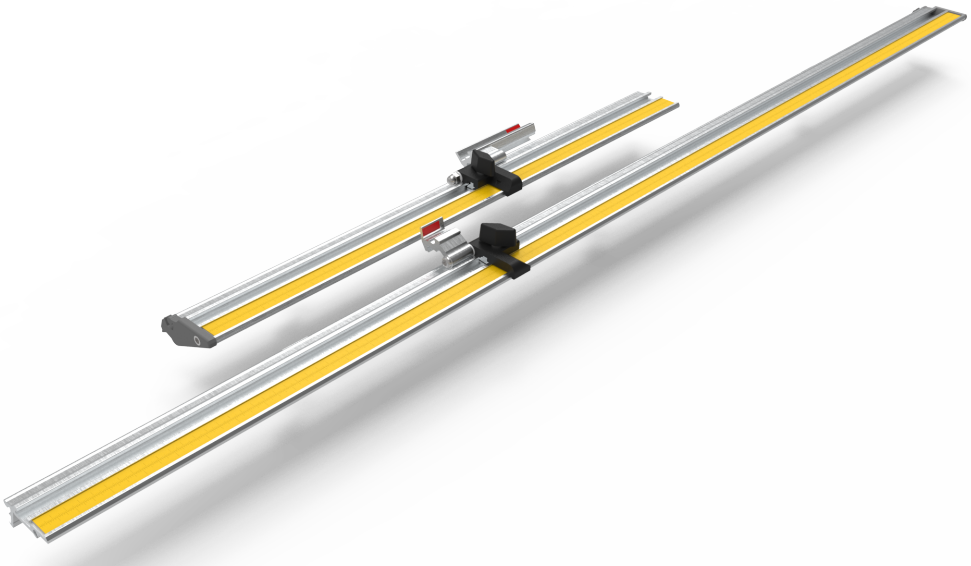

Contents

1. Avant de commencer 3
1.1 Vue d'ensemble 3
1.2 Préparation 4
2. Installation et étalonnage 6
2.1 Installation 6
2.2 Étalonnage 7

1. Avant de commencer

1.1 Vue d'ensemble

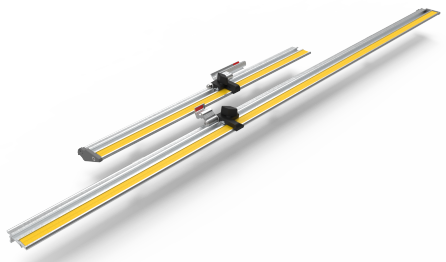

L'échelle de mesure facile à lire a été conçue pour faciliter la mesure et l'alignement des matériaux rigides et semi-rigides sur votre machine verticale Keencut. Elle peut être utilisée avec le SteelTrak, l'Excalibur 5000 et l'Excalibur 3S.

1.2 Préparation

Composants et outils inclus

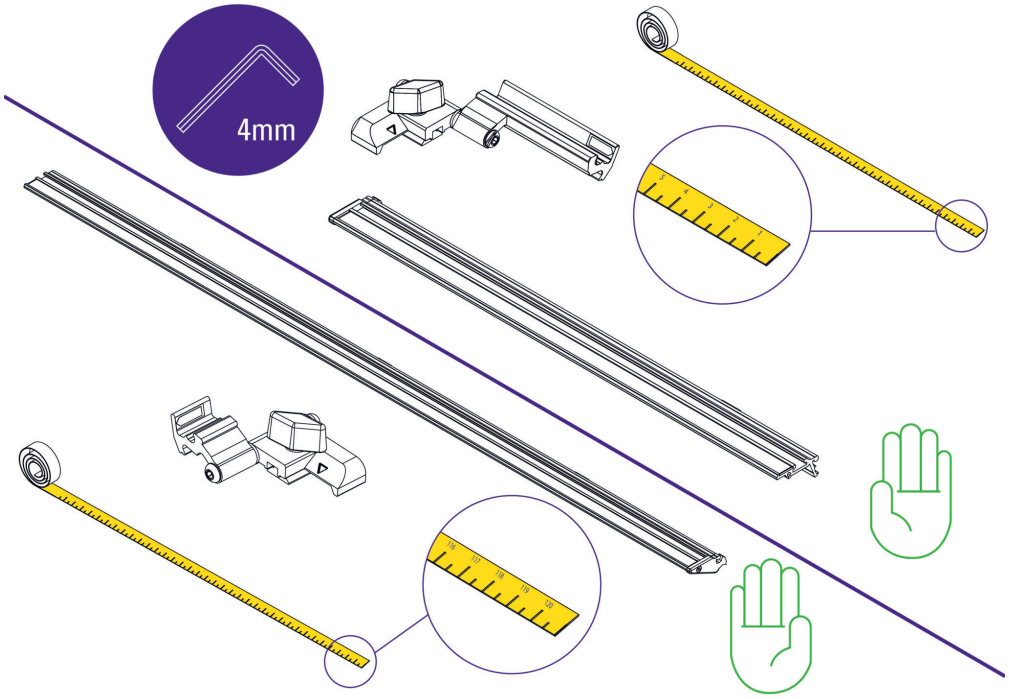

Temps d'assemblage

L'installation et le calibrage de votre échelle de mesure facile à lire vous prendra environ 30 minutes.

Symboles et icônes

Muscle = procédez avec fermeté

Plume = procédez avec délicatesse

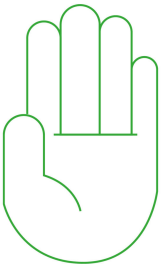

Main gauche = côté gauche

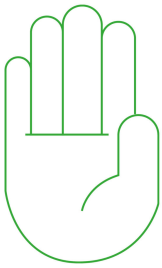

Main droite = côté droit

2. Installation et étalonnage

2.1 Installation

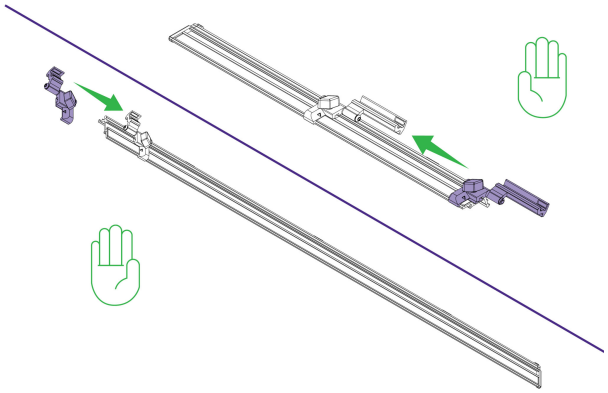

Faites glisser les butées de mesure sur les échelles de mesure faciles à lire à gauche et à droite

Côté gauche

Côté droit

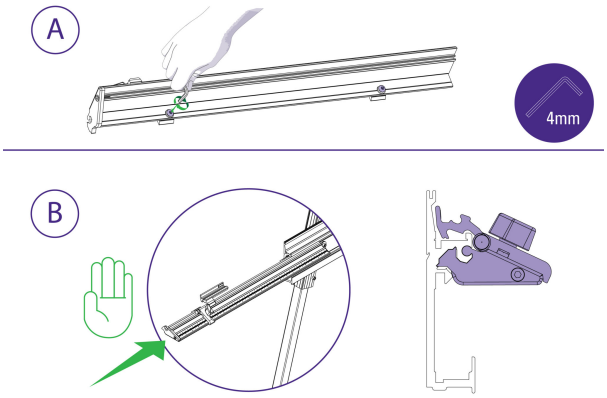

Retirez la butée de mesure des machines.
A) Desserrez les deux vis pour que les blocs de fixation permettent à l'échelle de mesure facile à lire de glisser sur le bras d'équerrage.
B) Vérifiez que l'embout est aligné avec l'extrémité du bras d'équerrage et serrez les deux vis à l'aide d'une clé Allen (hexagonale) de 4 mm.

Procédez avec fermeté

Côté gauche

2.2 Étalonnage

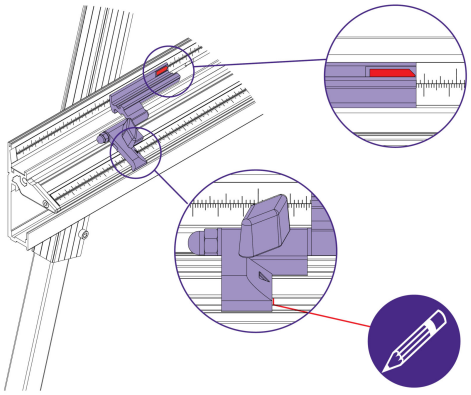

Alignez la butée de matériau avec une mesure sur le bras d'équerrage et notez cette mesure. Faites une marque au crayon sur l'aluminium comme indiqué.

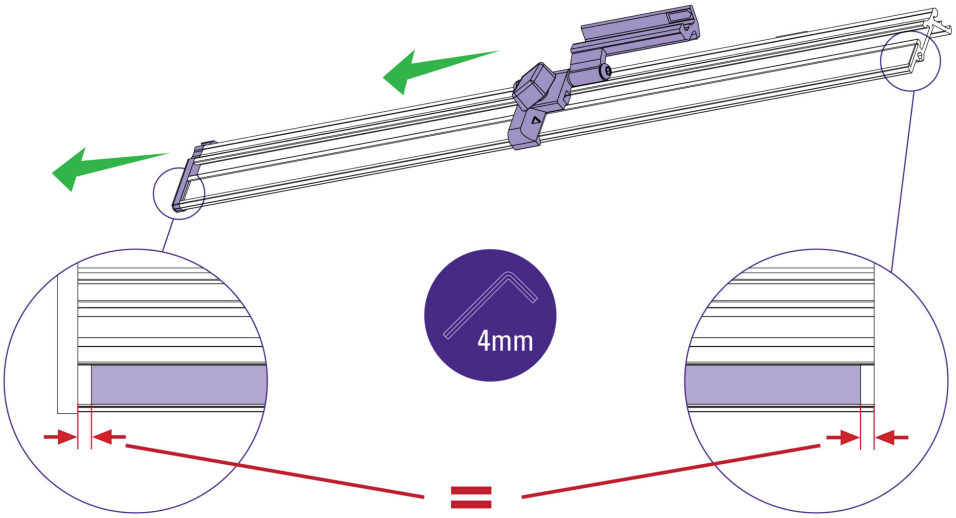

Retirez l'embout à l'aide de la clé Allen (hexagonale) de 4 mm. Retirez la butée de mesure. Vérifiez que la bande d'acier du ruban de mesure est centrée sur toute sa longueur.

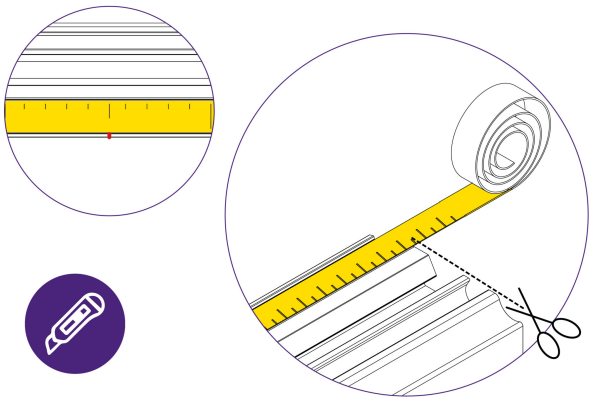

Appliquez l'échelle sur la bande d'acier de manière à ce que la mesure prise sur le ruban s'aligne sur la marque au crayon. Coupez soigneusement l'excédent de ruban à chaque extrémité de la bande d'acier.

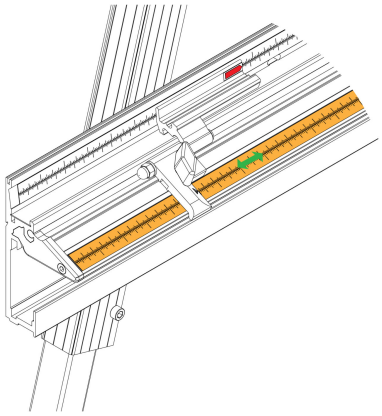

Remettez en place la butée de mesure et l'embout.
Des ajustements peuvent être effectués en faisant glisser la bande de mesure en acier.
Répétez l'opération sur le côté droit.